2023　JAアルプスの現況

令和5年度上半期　アルプス農業協同組合ディスクロージャー誌

Disclosure

ディスクロージャー

アルプス農業協同組合
中新川郡上市町若杉3-3
TEL（076)472－1222

ごあいさつ

日頃より、皆様には格別のご愛顧をいただき厚く御礼申し上げます。

ＪＡアルプスは、積極的な情報開示を通じて経営の透明性を高め、当ＪＡを身近に感じていただくために、ディスクロージャー誌を発行致しました。

これからも当ＪＡは地域の組合員の方々が抱えていらっしゃる様々な不安やお困りごとに迅速、適切、柔軟に対応し、内部統制とコンプライアンス態勢の充実を図ることで、皆様からより一層信頼される金融機関を目指していきます。

今後とも組合員利用者本位を基本姿勢とし、皆様にとって最適な金融サービスの提供に役職員一同さらなる努力を重ねてまいりますので変わらぬご支援ご愛顧を賜りますようお願い申し上げます。

令和５年10月

アルプス農業協同組合
代表理事組合長
三輪　　聡

Ⅰ地域貢献に関する取組み

１.全般に関する事項

当ＪＡは、滑川市、上市町、立山町、舟橋村を事業区域として、農業者を中心とした地域住民の方々が組合員となって、相互扶助（お互いに助け合い、お互いに発展していくこと）を共通の理念として運営される協同組織であり、地域農業の活性化に資する地域金融機関です。

当ＪＡの資金は、その大半が組合員の皆さまなどからお預かりした、大切な財産である「貯金」を源泉としております。当ＪＡでは資金を必要とする組合員の皆さま地方公共団体などにもご活用いただいております。

当ＪＡは、地域の一員として、農業の発展と健康で豊かな地域社会の実現に向けて、事業活動を展開しています。また、ＪＡの総合事業を通じて各種金融機能・サービス等を提供するだけでなく、地域の協同組合として農業や助けあいを第一に農業協同組合らしい各事業を推進すべく、財務管理、人材育成を行い社会貢献に努めています。

2. 地域からの資金調達状況

(1) 貯金残高

組合員をはじめ地域の皆さまからお預りした貯金の残高は、９４，２０６百万円

なお、資格別の貯金の残高の内訳は次のとおりです。

（単位:百万円）

組合員等	77,269
その他	16,937
合計	94,206

(2) 貯金商品

目的・期間・金額にあわせてご利用いただける各種貯金を取り扱っております。

【主な貯金商品】

種類		しくみと特徴	お預入期間	お預入金額
普通貯金（総合口座）		いつでも預入・引出ができます。公共料金の自動引落や、給与・年金・配当金などの自動受取、公共料金・クレジット・税金などの自動支払に便利です。	出し入れ自由	１円以上
貯蓄貯金		お預け入れ残高に応じて、４段階の金利が設定されているため、普通貯金より高利回りで運用できます。ただし、給与・年金等の自動受け取りや、公共料金等の自動支払いにはご利用いただけません。	出し入れ自由	１円以上
当座貯金		お支払いには、安全で便利な小切手・手形をお使いいただく貯金です。事業用の口座としてご利用いただくと便利です。	出し入れ自由	１円以上
スーパー定期		お預け入れは１円からという手軽な定期貯金で、お預け入れ期間３年以上の場合は有利な半年複利も選択できます。	１ヶ月以上 10年以内	１円以上
大口定期		1,000万円以上の大口資金の運用に有利な商品です。	１ヶ月以上 10年以内	1,000万円 以上
期日指定定期貯金		お利息が１年複利で計算される定期貯金です。お預け入れから１年たてば１ヶ月前のご通知でいつでも満期日を指定できますし、元金（１万円以上）の一部引き出しもできます。	最長３年	1円以上 300万円未満
変動金利型定期貯金		市場金利に応じて６ヶ月ごとに金利が変更となる定期貯金です。半年ごとの複利計算も選択できます。	最長３年	1円以上
決済用貯金（普通貯金）		利息はつきません。個人のものは総合口座による貸越ができます。貯金保護制度により全額保護されます。	出し入れ自由	１円以上
定期積金		毎月のお積立で生活設計に合わせ無理のない資金づくりができます。	６ヶ月以上 10年以内	１回1,000円 以上
財形貯金	一般財形貯金	お勤めの方々の財産づくりに最適です。給料・ボーナスからの天引きによる積立となります。	３年以上	1回1円 以上
	財形年金貯金	退職後の生活に備えた資金づくりに最適です。在職中に積立を行い、60才以降に年金としてお受取りできます。また、財形住宅貯金と合わせて550万円まで非課税の特典が受けられます。	５年以上	1回1円 以上
	住宅財形貯金	マイホーム資金づくりに最適です。財形専用の金利が適用され、また、財形年金貯金と合わせて550万円まで非課税の特典が受けられます。	５年以上	1回1円 以上

※商品については約款の内容などをご確認いただき、不明な点は店頭窓口もしくは渉外担当者までお問い合わせください。

3. 地域への資金供給の状況

(1) 貸出金残高

組合員をはじめ地域の皆さまへの貸出金の残高は、１３，００９百万円となっております。

ＪＡは地域金融機関として、地域社会の発展と豊かな暮らしの実現に貢献することを使命と考え、農業資金、事業資金や個人向けのご融資に積極的に対応してまいりました。

資格別の貸出金残高の内訳は次のとおりです。

（単位:百万円）

組合員等	7,859
地方公共団体	4,526
その他	623
合計	13,009

(2) 制度融資取扱状況

農業制度資金とは、農業経営に必要な資金を低利で利用できる融資制度です。

農業制度資金には大きく分けて、国や地方公共団体が ①ＪＡ等民間金融機関の資金を原資とする貸付に利子補給を行うもの、②財政資金を直接貸し付けるもの、③財政融資資金などを原資とするものの３タイプがあります。

（単位:百万円）

農業近代化資金	275
農業経営負担軽減支援資金	－
畜産特別資金	－
合計	275

(3) 貸出商品

農業者の皆さまには、ＪＡ独自の営農資金をご用意しております。

その他にも事業資金、住宅ローン、教育ローン、マイカーローンなど、組合員をはじめ地域の皆さまの事業や暮らしに必要な資金をご融資しております。

【主な貸出商品】

種類	内容
住宅ローン	マイホームの新築・増改築・住宅・土地の購入・他金融機関借入の住宅資金の借換にご利用ください。
リフォームローン	リフォームにもJAのローンをお役立ていただけます。増改築や改修・補修・インテリアや外装の工事などにご利用ください。
マイカーローン	新車や中古車・バイクの購入をはじめ、修理・車検費用・車庫など、カーライフに関するさまざまな用途にご利用いただけます。
教育ローン	高校、高専、短大、大学、専修学校等に就学予定のお子さんの入学金や家賃・授業料などの学費にご利用いただけます。 在学中の方でもご利用になれます。
フリーローン	生活に必要な一切の資金です。
カードローン	あらかじめ決めておいた借入枠の範囲内なら、いつでも何回でも繰り返し利用することができます。 全国のＪＡのＣＤ・ＡＴＭはもちろん他の提携金融機関のＣＤ・ＡＴＭでも借り入れることができます。
農業関連資金	認定農業者、集落営農組織等が生産・担い手資金、加工・流通・販売資金、地域活性化・地域振興資金等としてご利用いただけます。

※その他にもみなさまの暮らしや農業者・事業者の方々に必要な資金を融資しております。店頭窓口もしくは渉外担当者までお問い合わせください。

4. 文化的・社会的貢献に関する事項（地域とのつながり）

（１）文化的・社会的貢献に関する事項

○組合員健康増進活動への協賛
○学校給食への地元農産物の提供支援（地産地消への取組）
○食農教育に係る教材本の進呈
○親と子のつどい等教育活動への助成
○交通安全運動の推進
○各種農業関連イベントや、地域活動への協賛・後援
○高齢者福祉活動や各種ボランティア活動への参加
○融資(ローン)相談会の開催
○法律相談(弁護士による)の取次ぎ
○税務相談会（税理士による）の実施
○絵、書道や作文コンクールの開催
○SDGs(持続可能な開発目標)の基本理念と相通じる活動

（２）利用者ネットワーク化への取り組み

○年金友の会　　当ＪＡで年金をお受取りの方を対象とした旅行や文化活動の実践
○共済友の会　　親睦会の開催

（３）情報提供活動

○農協だより（広報誌）刊行による組合員への情報の提供

○ホームページ、SNSを通じた情報の提供

ホームページ　　**instagram**　　**LINE**

JA_ALPS

※(1)(2)新型コロナウィルス感染症の影響により、中止または延期としている活動も含まれています。

Ⅱ　財務･損益状況や事業に関する開示

1. 貸借対照表（令和5年8月31日現在）

（単位:百万円）

科　　目	金　　額	科　　目	金　　額
〈資産の部〉		〈負債の部〉	
1. 信用事業資産	**91, 464**	**1. 信用事業負債**	**94, 324**
(1)　現金	298	(1)　貯金	94, 206
(2)　預金	77, 984	(2)　その他の信用事業負債	116
(3)　貸出金	13, 009	(3)　債務保証	1
(4)　その他の信用事業資産	246		
(5)　債務保証見返	1	**2. 共済事業負債**	**406**
(6)　貸倒引当金	△　75	**3. 経済事業負債**	**312**
		4. 雑負債	**391**
2. 共済事業資産	**0**	**5. 諸引当金**	**141**
3. 経済事業資産	**1, 975**	**6. 再評価に係る繰延税金負債**	**387**
4. 雑資産	**414**		
5. 固定資産	**2, 902**	**負　　債　　合　　計**	**95, 964**
(1)　有形固定資産	2, 898	〈純資産の部〉	
建物	4, 048	**1. 組合員資本**	**4, 991**
機械装置	1, 275	(1)　出資金	1, 934
土地	2, 203	(2)　資本準備金	1, 322
その他の有形固定資産	693	(3)　利益剰余金	1, 735
減価償却累計額	△　5, 323	利益準備金	751
(2)　無形固定資産	3	その他利益剰余金	984
6. 外部出資	**4, 956**		
(1)　系統出資	4, 676	**2. 評価・換算差額金等**	**808**
(2)　系統外出資	129	(1)　土地再評価差額金	808
(3)　子会社等出資	150		
7. 繰延税金資産	**51**	**純　　資　　産　　合　　計**	**5, 801**
資　　産　　合　　計	**101, 765**	**負 債 及 び 純 資 産 合 計**	**101, 765**

(注)信用事業以外の資産についても、貸倒引当金控除後の金額で表示しています。

運用状況

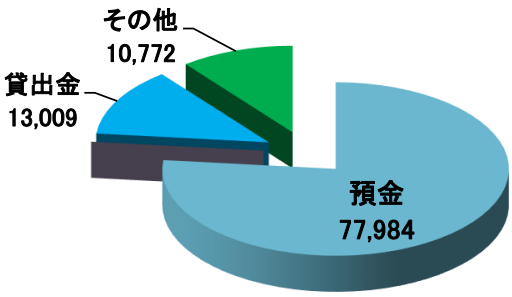

調達状況

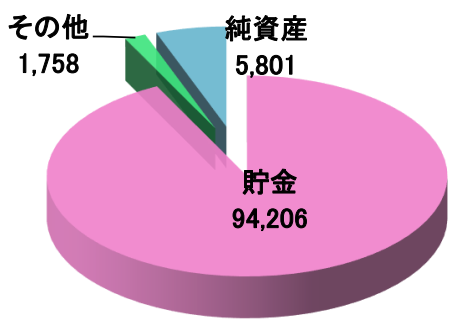

2. 損益計算書（令和5年3月1日から令和5年8月31日まで）

（単位:百万円）

科　目	金　額	科　目	金　額
1. 事業総利益	721	2. 事業管理費	635
信用事業収益	232		
信用事業費用	42	**事業利益**	**85**
信用事業総利益	190		
共済事業収益	181	3. 事業外収益	91
共済事業費用	7		
共済事業総利益	173	4. 事業外費用	1
購買事業収益	2,342		
購買事業費用	2,052	**経常利益**	**175**
購買事業総利益	289		
販売事業収益	63	5. 特別利益	0
販売事業費用	3		
販売事業総利益	60	6. 特別損失	0
保管事業収益	32		
保管事業費用	25	**税引前当期利益**	**175**
農業倉庫事業総利益	6		
利用事業収益	85	法人税・住民税及び事業税	70
利用事業費用	58	法人税等調整額	－
加工・利用事業総利益	26	**法人税等合計**	**70**
その他事業収益	5		
その他事業費用	5	当期剰余金	107
その他事業総利益	0		
指導事業収入	3	当期首繰越剰余金	25
指導事業支出	28		
指導事業収支差額	△ 24	**当期未処分剰余金**	**132**

☆上半期末の収益等推移

（単位：百万円）

項目	R3年度 上半期末	R4年度 上半期末	R5年度 上半期末
事業利益	102	38	85
経常利益	190	137	175
当期剰余金	167	97	107

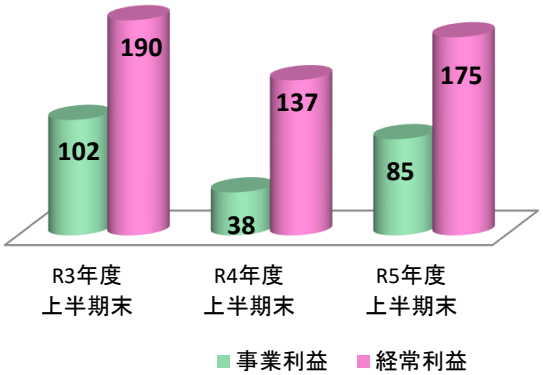

３．金融再生法開示債権（単体）

（単位:百万円）

債　権　区　分	令和5年度上半期末 (令和5年8月末)	令和4年度末 (令和5年2月末)	増　減
破産更生債権および これらに準ずる債権	70	77	△ 7
危　険　債　権	96	81	15
要　管　理　債　権	－	－	－
正　常　債　権	12,864	12,306	558
合　計	13,031	12,465	566

４．単体自己資本比率

令和5年度上半期末（推計値） (令和5年 8月末)	令和4年度末 (令和5年2月末)
13.11 %程度	12.92 %

(注)令和5年度上半期末の自己資本比率(推計値)は、令和4年度末の自己資本額,オペレーショナル･リスク相当額及び令和4年度上半期末の信用リスク･アセット額(推計値)に基づき算出しています。

５．主要勘定の状況

（単位:百万円）

	令和5年度上半期末 (令和5年 8月末)	令和4年度末 (令和5年 2月末)	令和4年度上半期末 (令和4年 8月末)
貯　金	94,206	94,093	93,522
貸　出　金	13,009	12,443	12,885
預　金	77,984	78,079	77,642
有　価　証　券	－	－	－

６．有価証券等時価情報

該当する取引はありません。

機構図

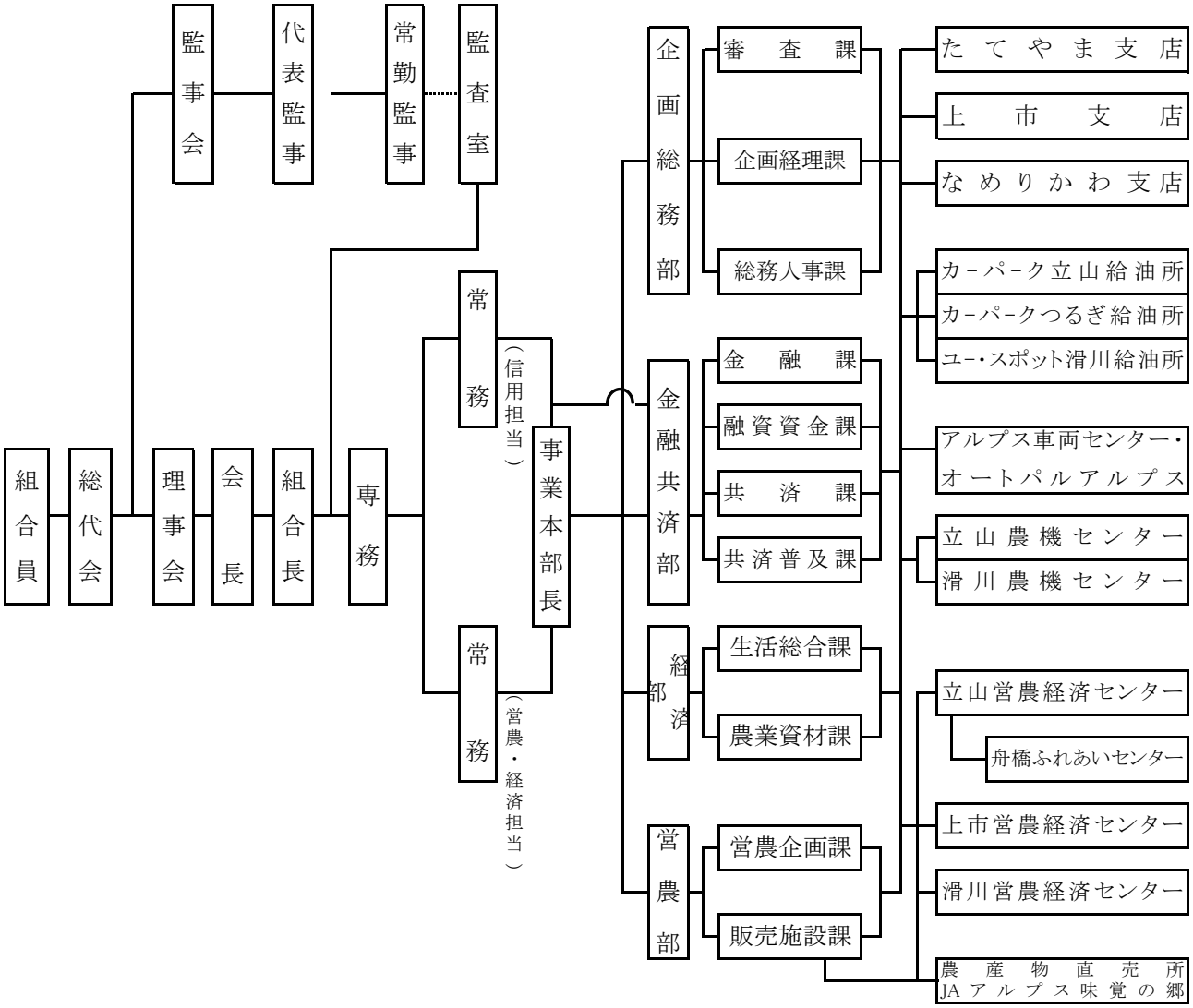

子会社

株式会社アルプス企画

株式会社JAファームアルプス

※令和5年8月末日現在

【主なその他のサービス】

種　　類	内　　容
JAキャッシュサービス	カード１枚で、当JAの各支店をはじめ、全国の提携金融機関のATMでご利用できます。
給与振込サービス	給与・ボーナスがお客様のご指定いただいた貯金口座に自動的に振込まれ、キャッシュカードにより必要な時にお引出ができます。
各種自動受取サービス	国民年金、厚生年金等公的年金や配当金などがお客様のご指定いただいた貯金口座に自動的に振込まれます。お受取の手間が省け、期日忘れのご心配がなくなります。
各種自動支払サービス	電気料、水道料、NHK放送受信料、電話料などの各種公共料金のほか、JAカード利用代金、税金などをお客様のご指定いただいた貯金口座から自動的にお支払いいたしますので、払い込み等の煩わしさが解消します。
自動送金サービス	毎月決まった日に、決まった金額を、決まった振込先に自動的に振り込みます。お子様への仕送りや家賃、駐車料金などの振込に大変便利です。
自動集金サービス	定期的にご集金の販売代金、賃貸料、会費などを支払人の貯金口座から引き落として、お客様のご指定いただいた貯金口座へ自動的にご入金いたします。集金事務の合理化にお役立てください。
ＪＡカード （クレジットカード）	このカード１枚で国内はもとより海外でもお買い物、ご旅行、お食事などお客様のサインひとつでご利用になれます。また、急にお金がご入用なときにはキャッシングサービスもご利用いただけます。
デビットカードサービス	「J･Debit」ジェイデビットのマークのある加盟店なら全国どこでも、当ＪＡのキャッシュカードでお買い物などの代金支払いができます。
JAネットバンク	窓口やATMにいかなくても、お手持ちのパソコン・携帯電話からインターネットを通じてアクセスするだけで、残高照会や振込・振替などの各種サービスがご利用いただけます。

【主な手数料一覧】

※　各手数料には、消費税等（10%）が含まれています。

○　内国為替の取扱手数料

種　　類			系統金融機関あて	他金融機関あて
振込手数料（１件につき）	窓口利用 電信・文書	５万円未満	当ＪＡ宛　110 円	660円
			県内ＪＡ宛　440 円	
			県外ＪＡ宛　660 円	
		５万円以上	当ＪＡ宛　220 円	880円
			県内ＪＡ宛　660 円	
			県外ＪＡ宛　880 円	
	インターネットバンキング利用	５万円未満	当ＪＡ宛　無　料	330円
			県内ＪＡ宛　220 円	
			県外ＪＡ宛　275 円	
		５万円以上	当ＪＡ宛　無　料	440円
			県内ＪＡ宛　330 円	
			県外ＪＡ宛　385 円	
送金手数料（１件につき）			550円	770円
代金取立手数料（１通につき）	至急		880円	
	普通		660円	

○　ＡＴＭ利用手数料

ご利用カード／ご利用時間		お引出取引（１回当たり）			お預入取引（１回当たり）	
		当ＪＡ・県内ＪＡ キャッシュカード	県外ＪＡ キャッシュカード	他金融機関 キャッシュカード	当JA・県内JA キャッシュカード	県外JA キャッシュカード
平日	8:45~18:00	無料	無料	110 円	無料	無料
	18:00~21:00			220 円		
土曜日	9:00~17:00			220 円		
日曜祝日年末	9:00~17:00			220 円		

※ご利用の金融機関により、手数料が異なる場合がございます。

※稼働時間はＡＴＭにより異なります。

【主な共済商品一覧】

○　ひとに関する保障

種　類	内　　容
終身共済	一生涯にわたって万一のときを保障するプランです。ニーズにあわせて、特約を付加することにより保障内容を自由に設計することもできます。
引受緩和型終身共済	一生涯にわたって万一のときを保障するプランです。健康に不安のある方もご加入しやすく、通院中の方、病歴がある方も簡単な告知でお申込みいただけます。
養老生命共済	一定期間の万一のときの保障とともに、将来の資金づくりにも応えるプランです。
定期型生命共済	一定期間の万一の保障を手頃な共済掛金で準備できるプランです。お子さまの成長・独立が見込まれる高齢期の保障を抑えることで、より手頃な掛金で保障を準備することも可能です。
医療共済【メディフル】	病気やケガによる日帰り入院からまとまった一時金を受け取れるプランです。一生涯保障や先進医療などライフプランにあわせて自由に設計できるほか、健康を維持した場合に健康祝金を受け取ることができるプランもあります。
引受緩和型医療共済	健康に不安のある方もご加入しやすい医療保障プランです。通院中の方、病歴がある方も簡単な告知でお申込みいただけます。
がん共済	がんによる入院・手術を保障するプランです。がん診断時や再発・長期治療のときは一時金をお支払します。ニーズに合わせて、先進医療保障を加えたり、入院・手術等の保障を充実させることもできます。
特定重度疾病共済【身近なリスクにそなエール】	三大疾病やその他の生活習慣病など、身近な生活習慣病のリスクに備えるプランです。
こども共済【学資応援隊・にじ・えがお】	お子さま・お孫さまの将来の入学や結婚・独立資金準備のためのプランです。ご契約者さまが万一のときは、満期まで毎年養育年金をお支払いするプランもあります。
介護共済	所定の要介護状態となったときの資金準備のためのプランです。公的介護保険制度と連動しており、介護の不安をわかりやすく保障します。
認知症共済	認知症はもちろん、認知症の前段階の軽度認知障害（ＭＣＩ）まで幅広く保障するプランです。
予定利率変動型年金共済【ライフロード】	老後の生活資金準備のためのプランです。医師の診査なしの簡単な手続きで加入できます。また、最低保証予定利率が設定されているので安心です。
生活障害共済【働くわたしのささエール】	病気やケガによる身体の障害が残ったとき、収入の減少や支出の増加に備えられるプランです。
傷害共済	日常のさまざまな災害による万一のときやケガを保障します。
賠償責任共済	日常生活中に生じた損害賠償責任などを保障します。
農業者賠償責任共済【ファーマスト】	農業を営むうえで生じた損害賠償責任などを保障します。

○　いえに関する保障

種　類	内　　容
建物更生共済【むてきプラス・Ｍｙ家財プラス】	火災はもちろん、地震や台風などの自然災害も幅広く保障します。また、満期共済金は、建物の新築・増改築や家財の買替資金としてご活用いただけます。
火災共済	建物・動産の火災などによる損害を保障します。

○　くるまに関する保障

種　類	内　　容
自動車共済【クルマスター】	相手方への「対人賠償・対物賠償」をはじめ、ご自身やご家族のための「傷害保障」、ご契約のお車の損害を保障する「車両保障」等がセットされたプランです。また、掛金割引制度も充実しています。
自賠責共済	法律ですべての自動車（二輪・原付も含みます。）（注記）に加入が義務づけられている「強制共済（保険）」です。人身事故の被害者への賠償責任を保障します。

○　農業に関する保障

種　類	内　　容
農業者賠償責任共済	農業を営むうえで生じた損害賠償責任などを保障します。

（注記）：トラクターやコンバインなどの農耕作業用小型特殊自動車は含まれません。

※この資料は概要を説明したものです。ご検討にあたっては、「重要事項説明書（契約概要）」を必ずご覧ください。
　また、ご契約の際には、「重要事項説明書（注意喚起情報）」および「ご契約のしおり・約款」を必ずご覧ください。

店舗一覧

（令和5年8月末現在）

店　　舗　　名	住　　所	電　話　番　号
本　　店	上市町若杉3-3	076-472-1222（代）
たてやま支店	立山町前沢1216	076-463-0560
上市支店	上市町若杉3-3	076-472-0580
なめりかわ支店	滑川市柳原79-5	076-475-0138
カーパーク立山給油所	立山町前沢2436	076-463-0405
カーパークつるぎ給油所	上市町法音寺2-2	076-472-1224
ユー・スポット滑川給油所	滑川市柳原79-5	076-475-1551
アルプス車両センター・ オートパルアルプス	滑川市柳原79-2	076-475-1601
立山農機センター	立山町前沢新町716	076-462-9310
滑川農機センター	滑川市柳原79-5	076-475-1261
立山営農経済センター	（配送）立山町前沢新町626	076-463-5523
	（営農）立山町前沢1216	076-462-9301
上市営農経済センター	（配送） （営農）上市町江上7-18	076-473-2766
		076-472-5519
滑川営農経済センター	（配送） （営農）滑川市柳原79-1	076-475-0071
		076-475-6900
舟橋ふれあいセンター	舟橋村仏生寺31	076-464-1113
農産物直売所 JAアルプス味覚の郷	立山町前沢1216	076-462-1012

ATM設置場所一覧

店　　舗　　名	住　　所	台数
たてやま支店	立山町前沢1216	※2台
上市支店	上市町若杉3-3	※2台
なめりかわ支店	滑川市柳原79-5	※2台
舟橋ふれあいセンター	舟橋村仏生寺31	※1台
厚生連滑川病院	滑川市常磐町119	1台

※は、日曜・祝日・年末も稼動のATMです。

アルプス農業協同組合

〒930-0314　富山県中新川郡上市町若杉3-3

TEL（076）472-1222

ホームページ　　instagram　　LINE